www.osb-web.com

EB1

chiusure doccia
serie Elba

Installazione
Garanzia

Complimenti per aver scelto osb®, tutti i nostri prodotti sono pensati, costruiti e collaudati per garantire sempre la massima sicurezza e soddisfazione dell'utente.
Prima dell'installazione e dell'ultilizzo leggere attentamente questo libretto di istruzioni in tutte le sue parti, esso è parte integrante del prodotto e pertanto deve essere conservato per eventuali consultazioni future. L'azienda declina ogni responsabilità in caso di incidente o danno dovuti a negligenza, uso improprio o inosservanza delle regole contenute nel manuale di uso e installazione.

AVVERTENZE
Prima di procedere all'installazione, verificare la corrispondenza del prodotto a quanto ordinato e l'integrità delle parti. Dopo aver liberato la cabina dall'imballo, controllare l'eventuale presenza di difetti.
L'avvenuta installazione esclude la garanzia per danni da colpi o abrasioni. Accertarsi che le misure siano adatte al piatto e che il fuori squadro delle pareti sia inferiore alla possibile estensione dei profili.
Evitare che i vetri subiscano impatti o colpi che potrebbero determinare lo scoppio delle lastre, anche successivo all'installazione. **ATTENZIONE! Eventuali scheggiature o graffi alle lastre ne rendono TASSATIVA LA SOSTITUZIONE! L'eventuale frantumazione della lastra danneggiata, potrebbe compromettere la stabilità della cabina.**
Un corretto utilizzo del prodotto consentirà di evitare possibili danni all'ambiente dove il prodotto viene installato.
Per mantenere nel tempo una buona funzionalità del prodotto, è necessario fare una periodica manutenzione generale, in particolare regolando, lubrificando o sostituendo, quando necessario, tutte le parti che sopportano i movimenti (cerniere, camme, carrelli, ecc.). L'uso da parte di bambini o persone diversamente abili deve avvenire sotto la sorveglianza di un adulto responsabile. Non utilizzare la struttura qualora vi siano parti danneggiate o mancanti.
Per conservare il più a lungo possibile l'aspetto del materiale, è necessario osservare alcune regole di manutenzione, la garanzia sulla superficie dei nostri prodotti non è valida se il materiale ha subito un trattamento diverso da quello da noi suggerito.

Attenzione, rischio di danno ai profili colorati: Per la normale pulizia delle parti, è sufficiente utilizzare un panno morbido non abrasivo, umido con poco sapone neutro, sciacquare ed asciugare.

Nota importante: i cristalli della cabina doccia sono trattati anticalcare; il trattamento rende la superficie del vetro molto più liscia e quindi favorisce lo scivolamento delle gocce. Le operazioni di pulizia o asciugatura della cabina doccia risultano facilitate. La durata del trattamento dipende da quanto viene usata la doccia, da quali prodotti si usano per la pulizia e dalla durezza dell'acqua. Nell'uso "tipico" con due/tre docce giornaliere, asciugando abitualmente e pulendo periodicamente con prodotti neutri liquidi, si prevede una durata indicativa di 2-3 anni. Se possibile, asciugare sempre la cabina dopo l'uso. Utilizzare un panno morbido e bagnato per asportare residui di sporco, l'uso di una spatola tergivetro rende più comoda ed efficace la rimozione delle gocce residue **NON** utilizzare prodotti in pasta o abrasivi, **NON** utilizzare candeggina, acetone, solventi vari o prodotti particolarmente acidi (tipo anticalcare o sturalavandini), né prodotti contenenti silicone (stendono sul vetro una patina che annulla completamente l'effetto del trattamento).
L'uso di prodotti non idonei può determinare, sul vetro, la formazione di macchie molto difficili da rimuovere.

Nell'utilizzo, va considerata la sigillatura dei punti di incontro tra le varie superfici ed elementi costruttivi.

NOTE PRELIMINARI ALL'INSTALLAZIONE

L'installazione, la riparazione o la dismissione devono essere a cura di personale tecnico competente. Qualunque alterazione o modifica apportata dopo la vendita annulla automaticamente tutte le garanzie. L'installazione della cabina deve avvenire a pavimento e pareti ultimate. La zona di appoggio deve essere rivestita da piastrelle, o, comunque, impermeabilizzata e senza sporgenze. Prima di operare assicurarsi che: le pareti scelte per il fissaggio siano adeguate a sostenere l'ancoraggio della struttura; i tasselli in dotazione siano adatti al tipo di muratura riscontrato; i punti che si intendono forare non siano attraversati da tubazioni o cavidotti.

GARANZIA

Il prodotto è garantito, secondo le vigenti leggi, contro vizi o difetti di fabbrica. Difetti estetici o strutturali, devono essere comunicati per iscritto all'azienda solo ed esclusivamente prima dell'installazione, pertanto, prima di procedere all'installazione, verificare la corrispondenza del prodotto a quanto ordinato e l'integrità delle parti.

.

Dopo aver liberato il materiale dall'imballo, controllare l'eventuale presenza di difetti. **L'avvenuta installazione *esclude la garanzia*** per danni da colpi o abrasioni, non verrà riconosciuta garanzia alcuna se la difettosità risulta visibile all'apertura dell'imballo (graffi, scheggiature, imperfezioni che superano la tolleranza, etc..) e dovesse essere rilevata e segnalata all'azienda, dopo l'installazione del prodotto. La garanzia impegna l'azienda solo alla riparazione e/o alla sostituzione degli elementi riconosciuti come difettosi. Sono pertanto escluse ulteriori pretese da parte dell'acquirente, ed esclude qualsiasi indennizzo derivato dal disagio, onere o costo relativo accessorio.

La non conformità dovrà essere riconosciuto solo da parte di personale autorizzato dall'azienda. La garanzia non copre danni causati dal trasporto o da errato stoccaggio, o dovuti a: installazione e/o utilizzo impropri, errata concezione di impianto, muffa, calcare o corrosione, impiego di prodotti di pulizia e manutenzione diversi da quelli specificatamente indicati nelle presenti istruzioni.

La garanzia non copre danni da depositi di calcare o impurità.

Sono escluse dalla garanzia tutte le parti soggette ad usura inevitabile durante il corretto impiego del prodotto così come tutte le parti in vetro temperato che, per sua natura, può frantumarsi.

In caso di componente dichiarato difettoso, questo dovrà essere restituito all'azienda, accompagnato da un rapporto di descrizione del difetto. L'azienda si riserva il diritto di ispezionare il componente contestato, per valutare l'applicabilità della garanzia.

Inoltre l'azienda, non risponde dei costi di manodopera e/o danni , anche accidentali o conseguenti, occorsi durante l'installazione, riparazione o sostituzione del prodotto.

La garanzia decorre dalla data di acquisto del prodotto, comprovata da documentazione riscontrabile (fattura o scontrino fiscale recanti la descrizione specifica del prodotto) e non è rinnovabile. La garanzia copre solo prodotti venduti ed installati sul territorio italiano. In caso di reso autorizzato, il prodotto deve essere reimballato così come ricevuto.

Per ulteriori informazioni, contattare OSB (www.osb-web.com) o il Rivenditore OSB presso cui si è acquistato il prodotto.

ISTRUZIONI DI MONTAGGIO

NECESSARI ALL'INSTALLAZIONE

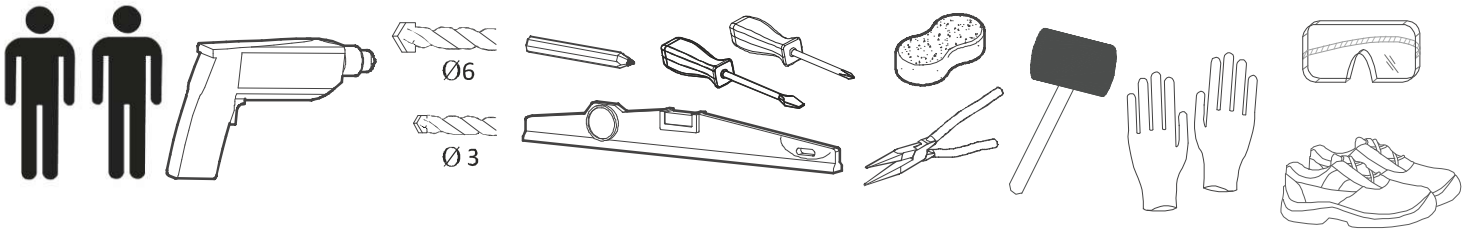

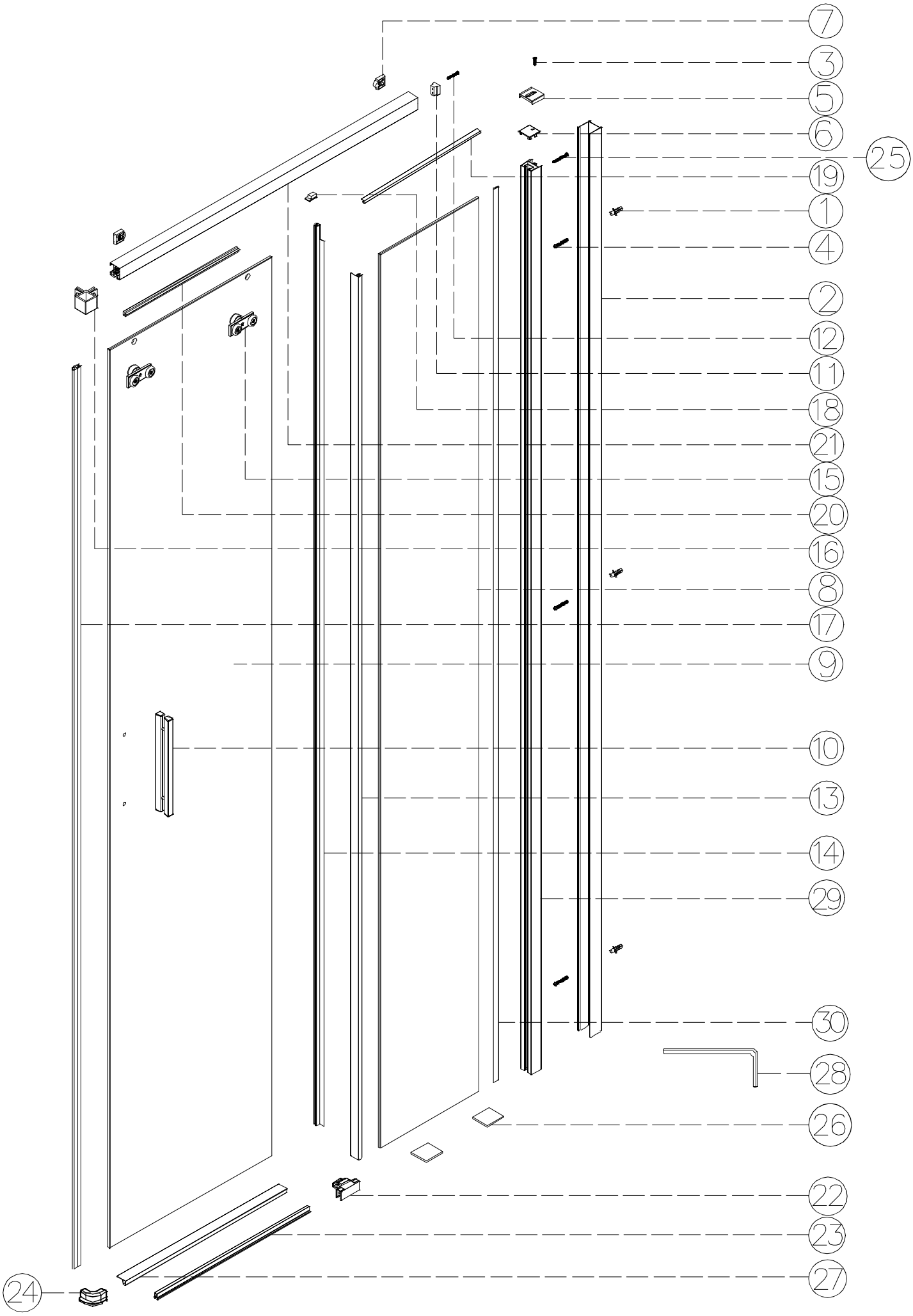
7
3
5
6
25
19
1
4
2
12
11
18
21
15
20
16
8
17
9
10
13
14
29
30
28
26
22
23
27
24

No.	Disegno	quantità	No.	Disegno	quantità
1	Ø 6	x3	15		x2
2		x1	16		x1
3	ST3.5*16	x1	17		x1
4	ST4*35	x3	18		x1
5		x1	19		x1
6		x1	20		x1
7		x2	21		x1
8		x1	22		x1
9		x1	23		x1
10		x1	24		x1
11		x1	26		x1
12	ST3.5*35	x1	27		x1
13	corta	x1	29		x1
14	lunga	x1	30		x1

1

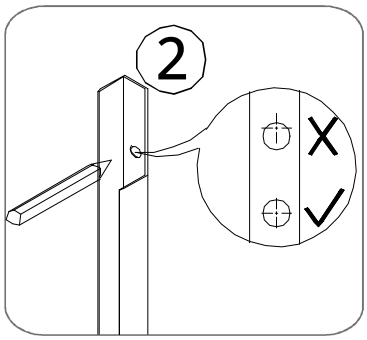

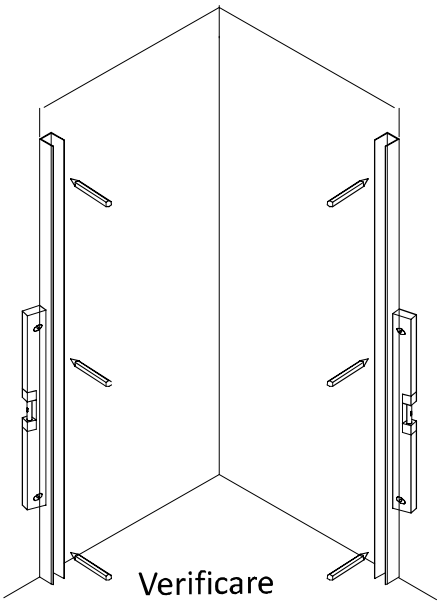

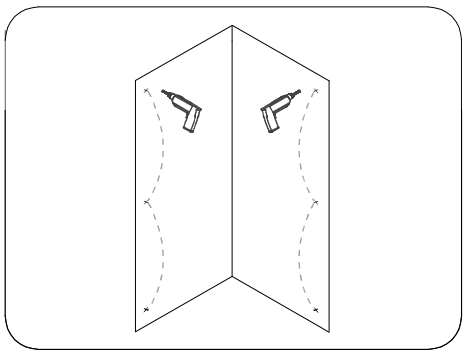

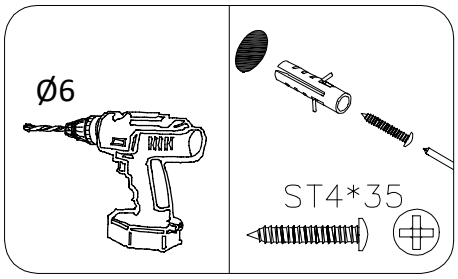

2

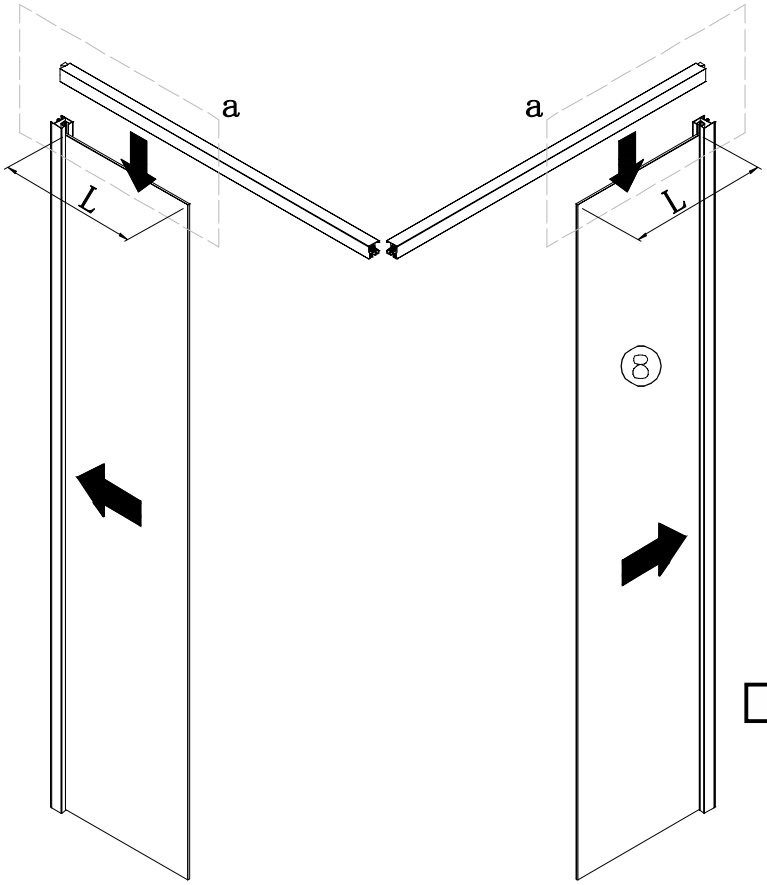

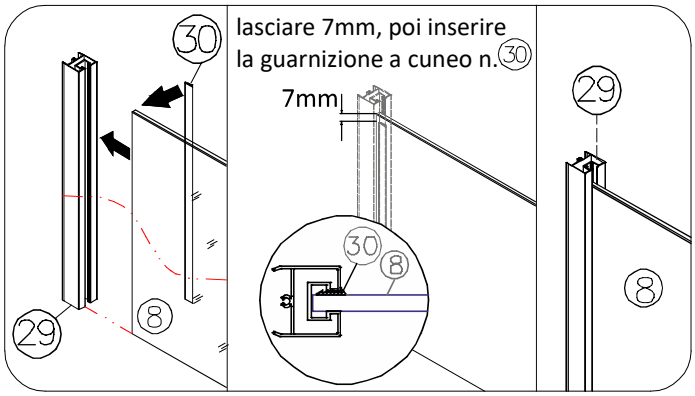

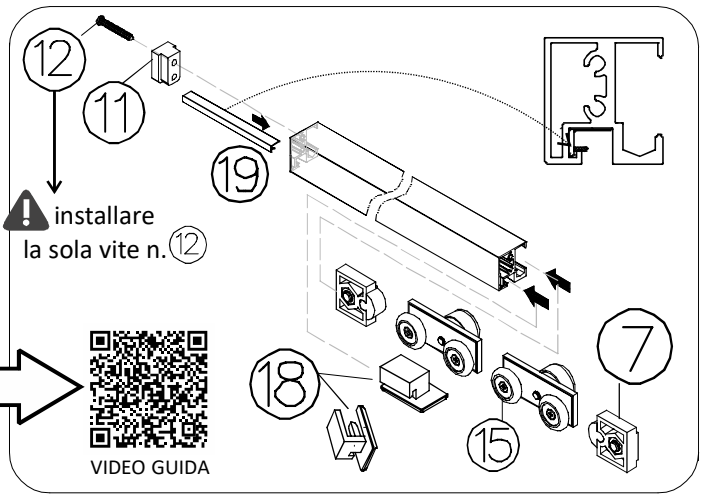

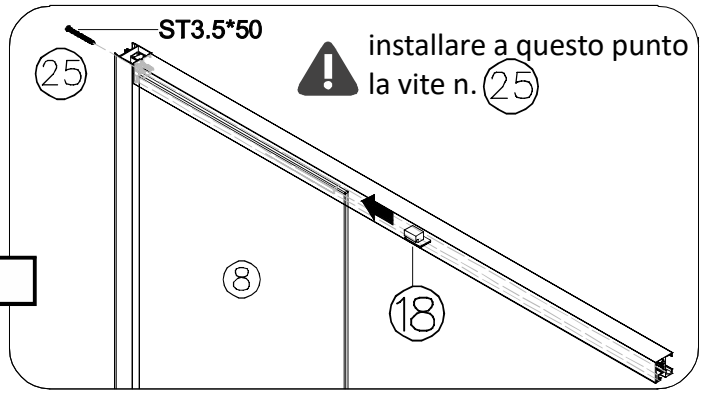

VIDEO GUIDA

Dubbi o perplessità?
Siamo a tua disposizione!
Chiama lo 0810855072

3

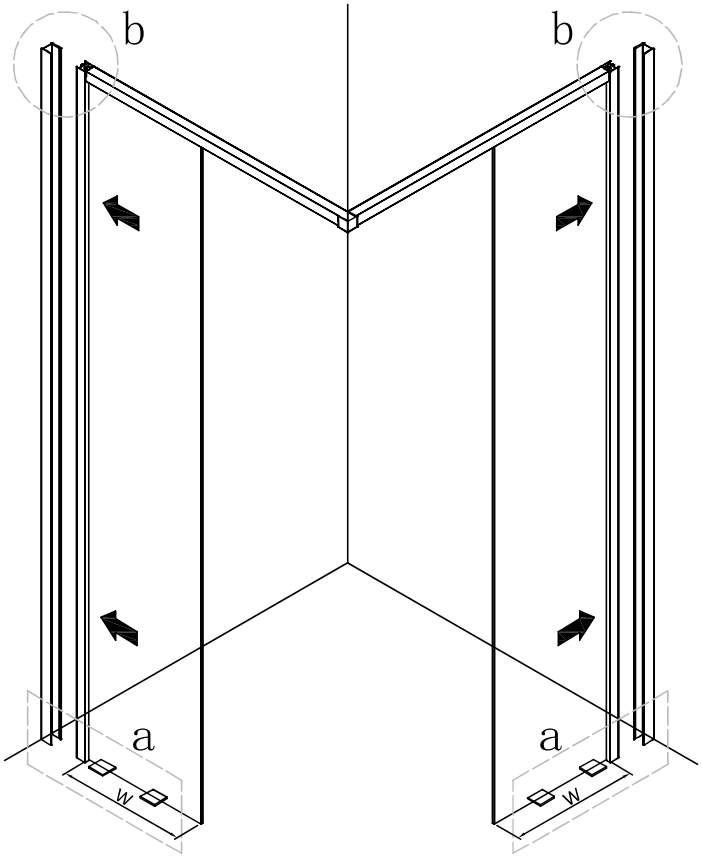
b
b
a
a
w
w

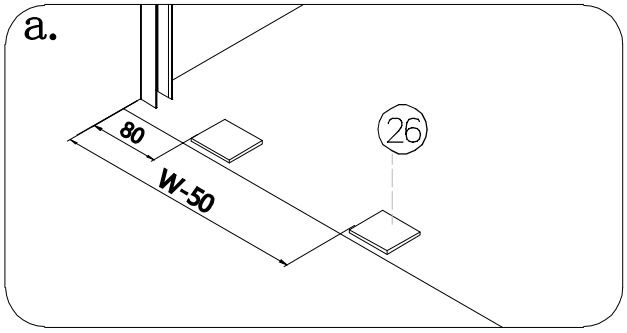
a.
80
W-50
26

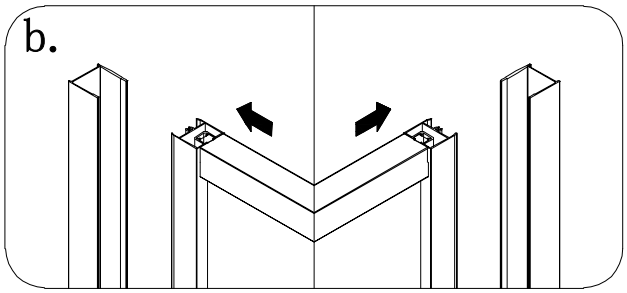
b.

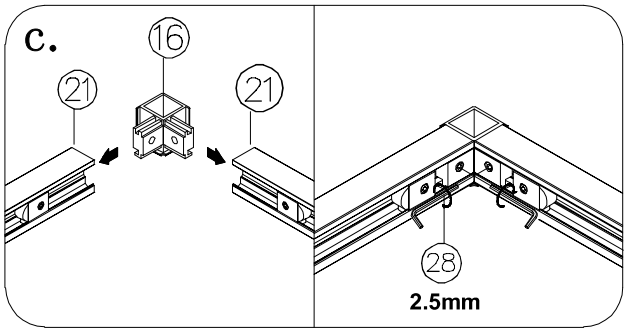
c.
16
21
21
28
2.5mm

4

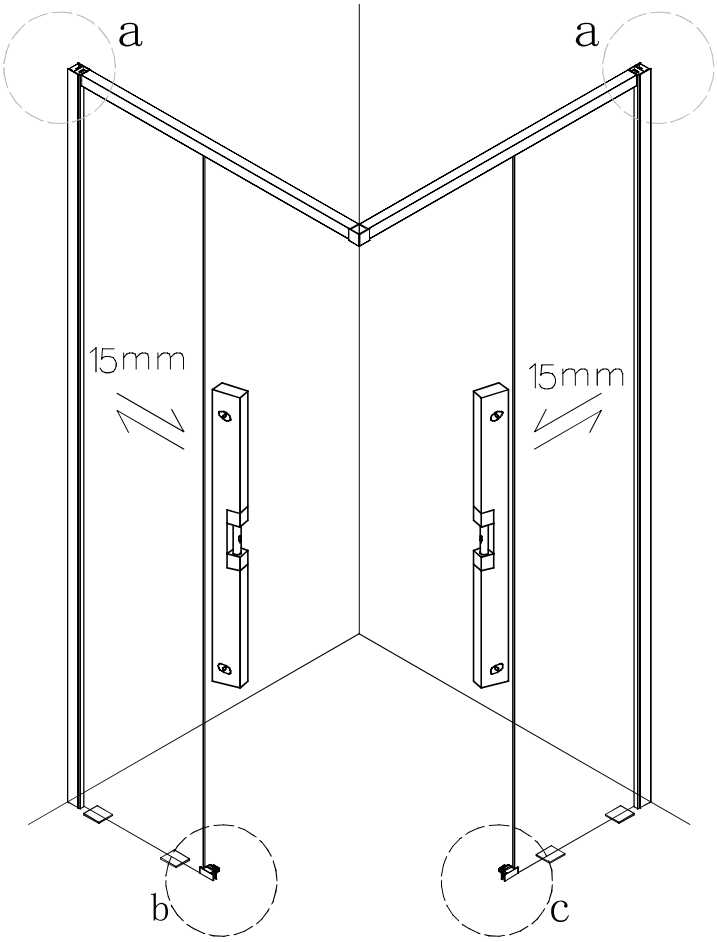
a
a
15mm
15mm
b
c

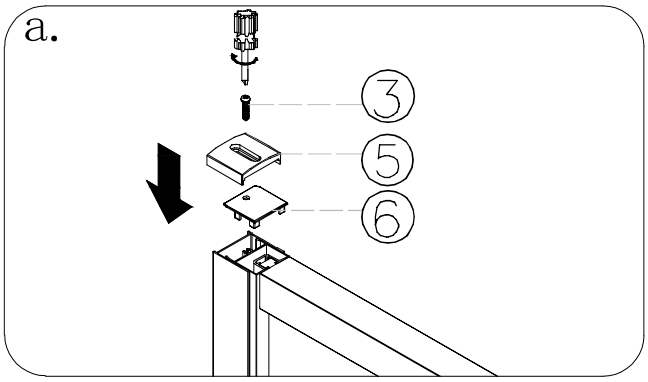
a.
3
5
6

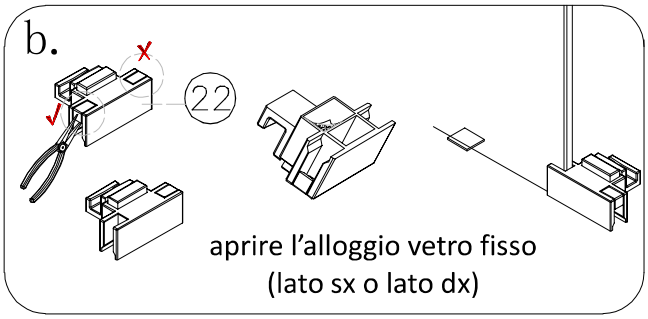
b.
22
aprire l'alloggio vetro fisso
(lato sx o lato dx)

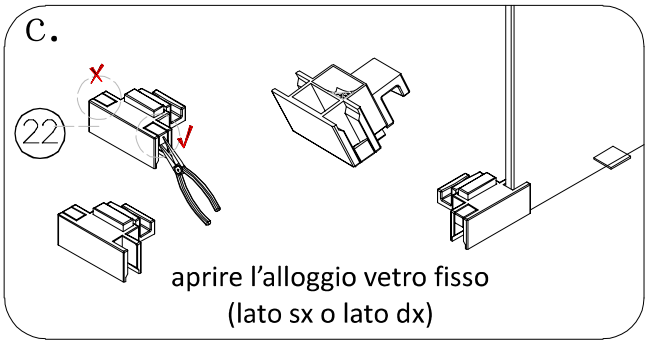
c.
22
aprire l'alloggio vetro fisso
(lato sx o lato dx)

5

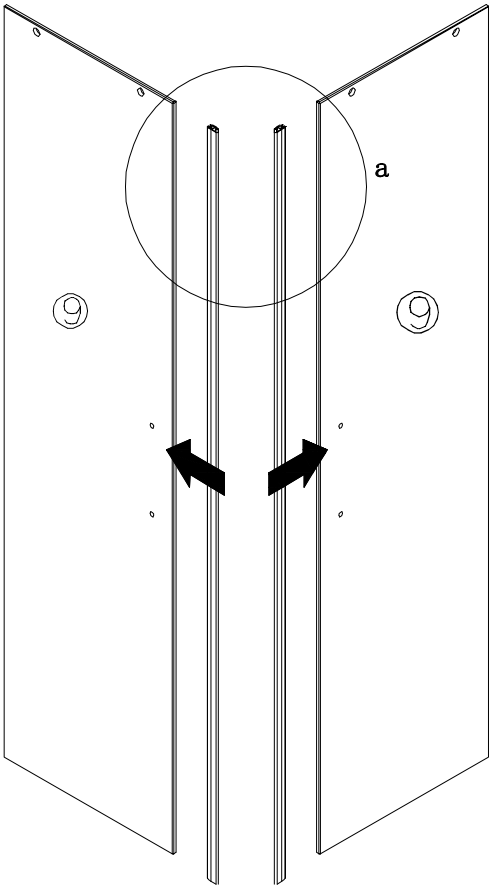

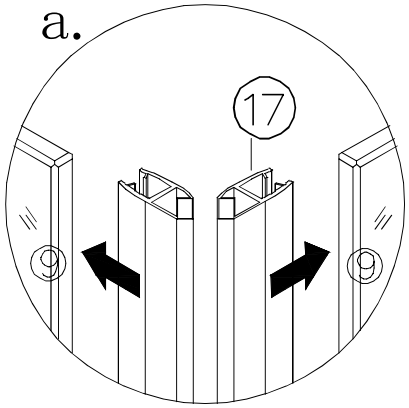

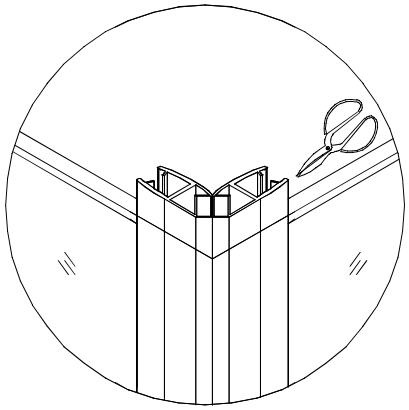

6

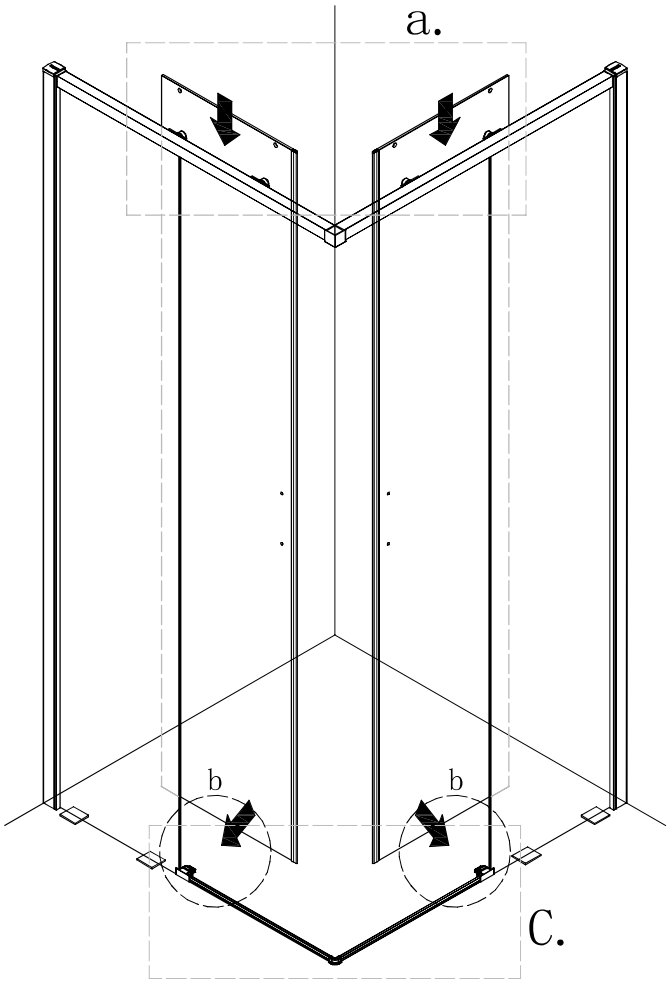

a.

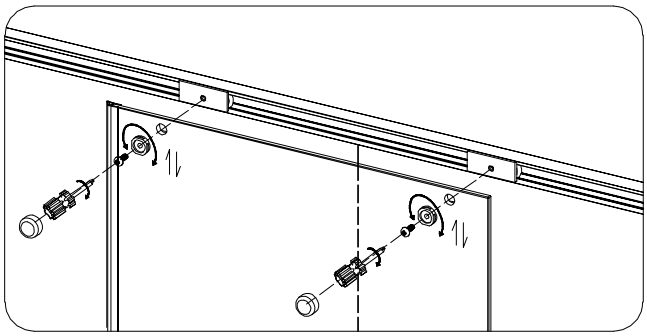

b.

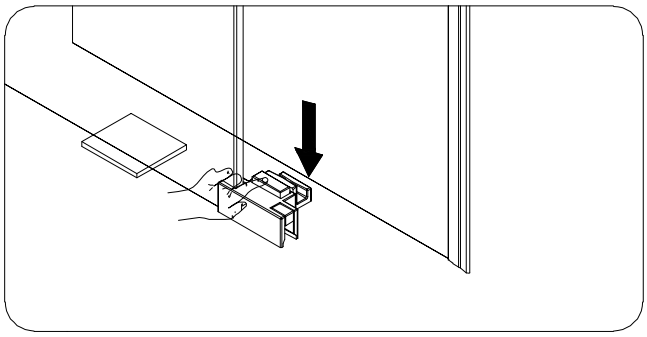

C.

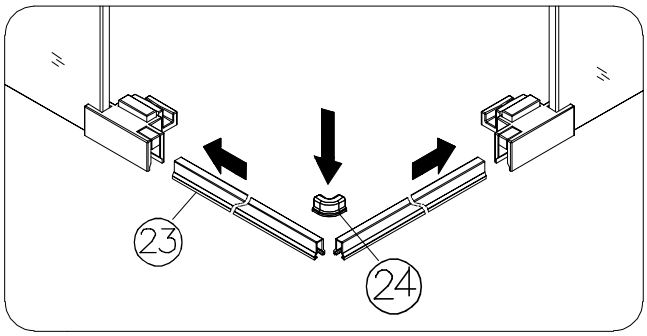

7

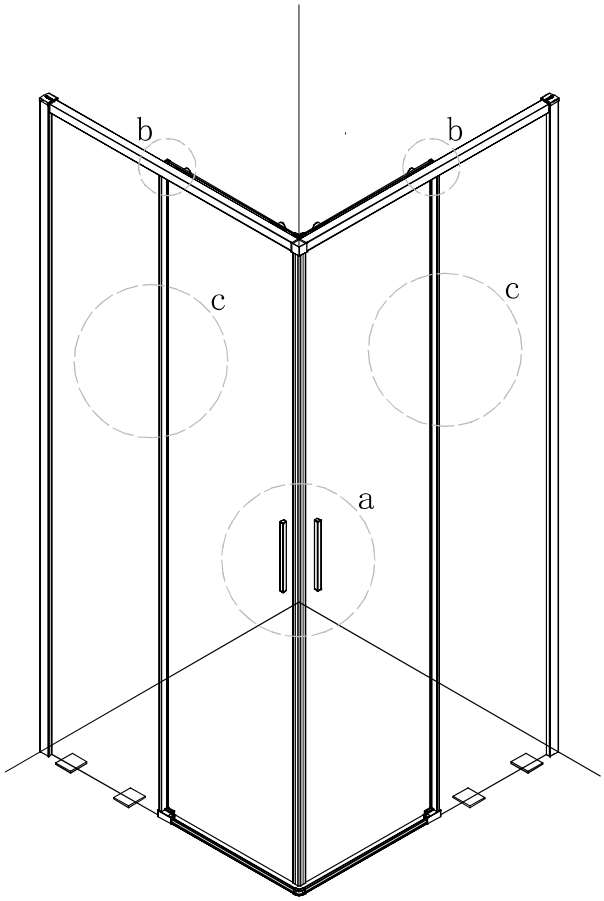

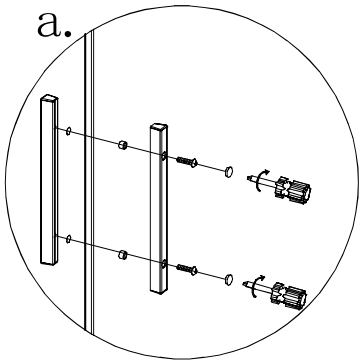

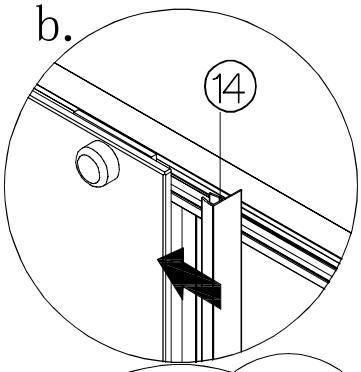

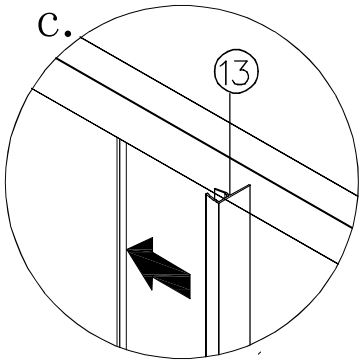

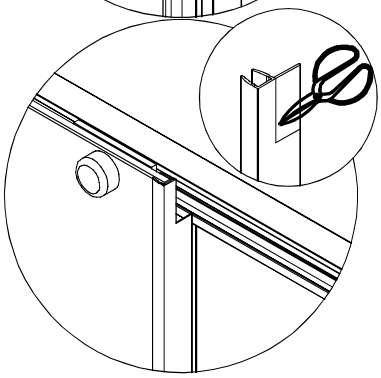

8

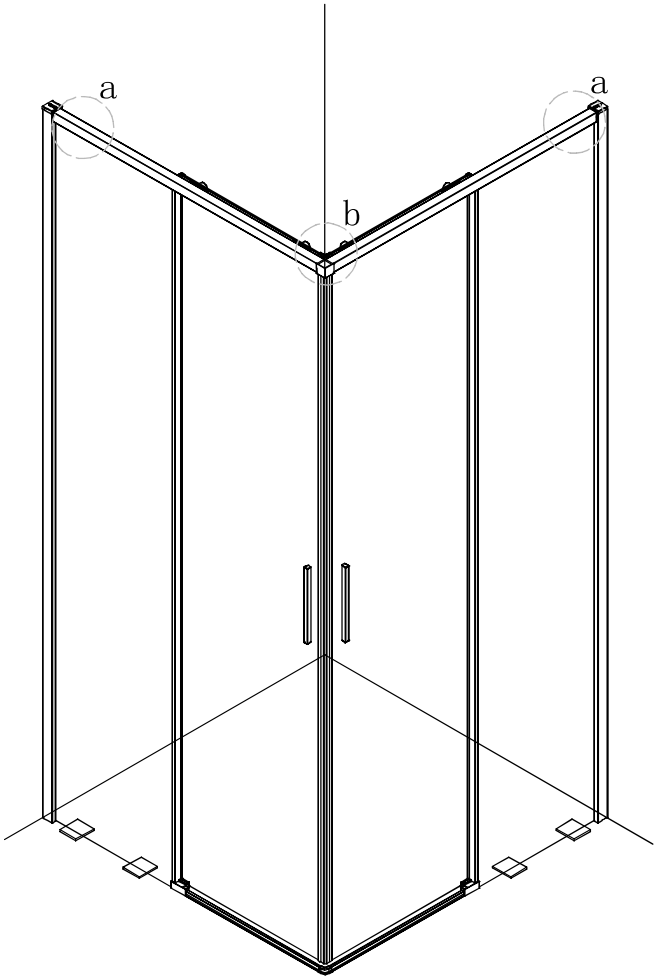

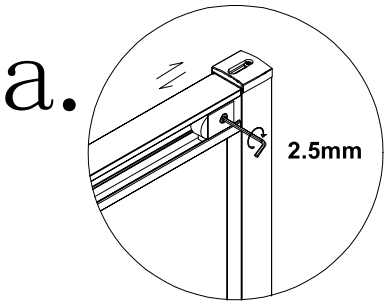

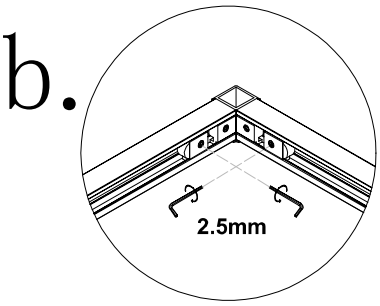

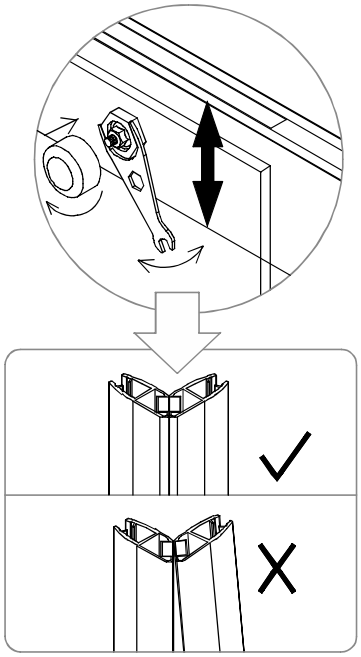

9

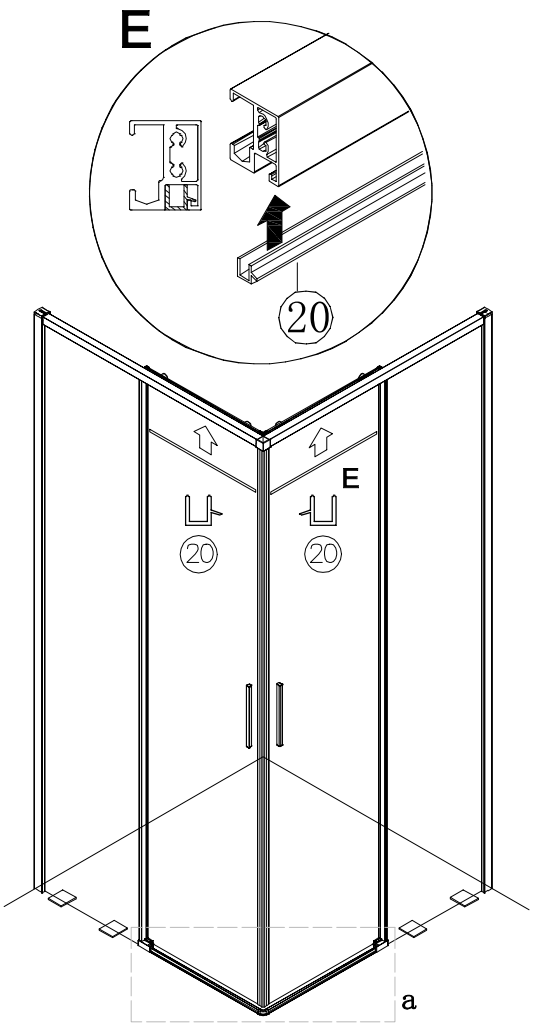
E
20
E
20
20
a

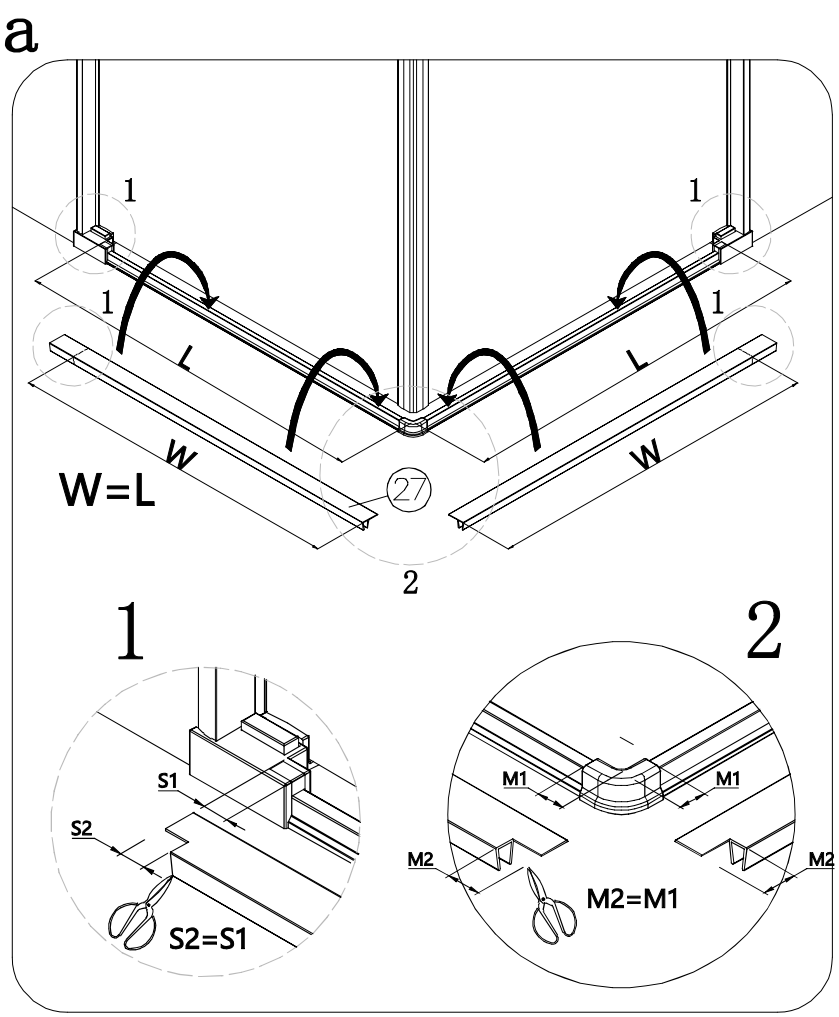
a
1
1
1
1
L
L
W
W
W=L
27
2
1
2
S1
S2
S2=S1
M1
M1
M2
M2
M2=M1

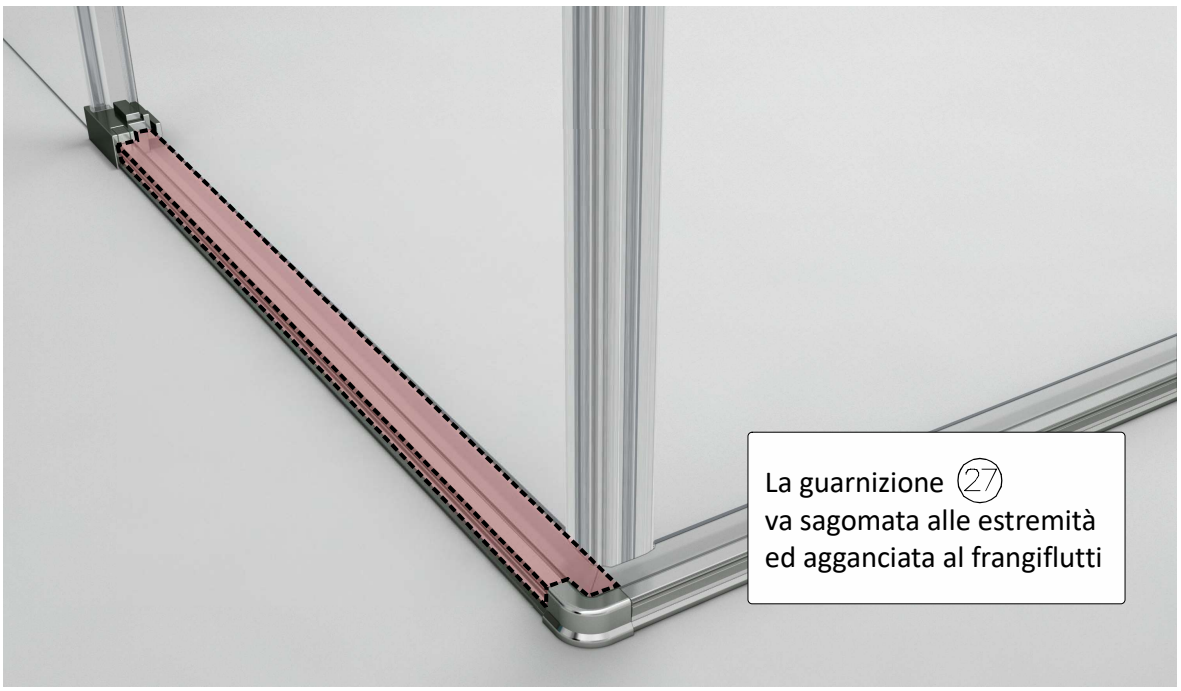
La guarnizione 27
va sagomata alle estremità
ed agganciata al frangiflutti

10 Silicone non acetico

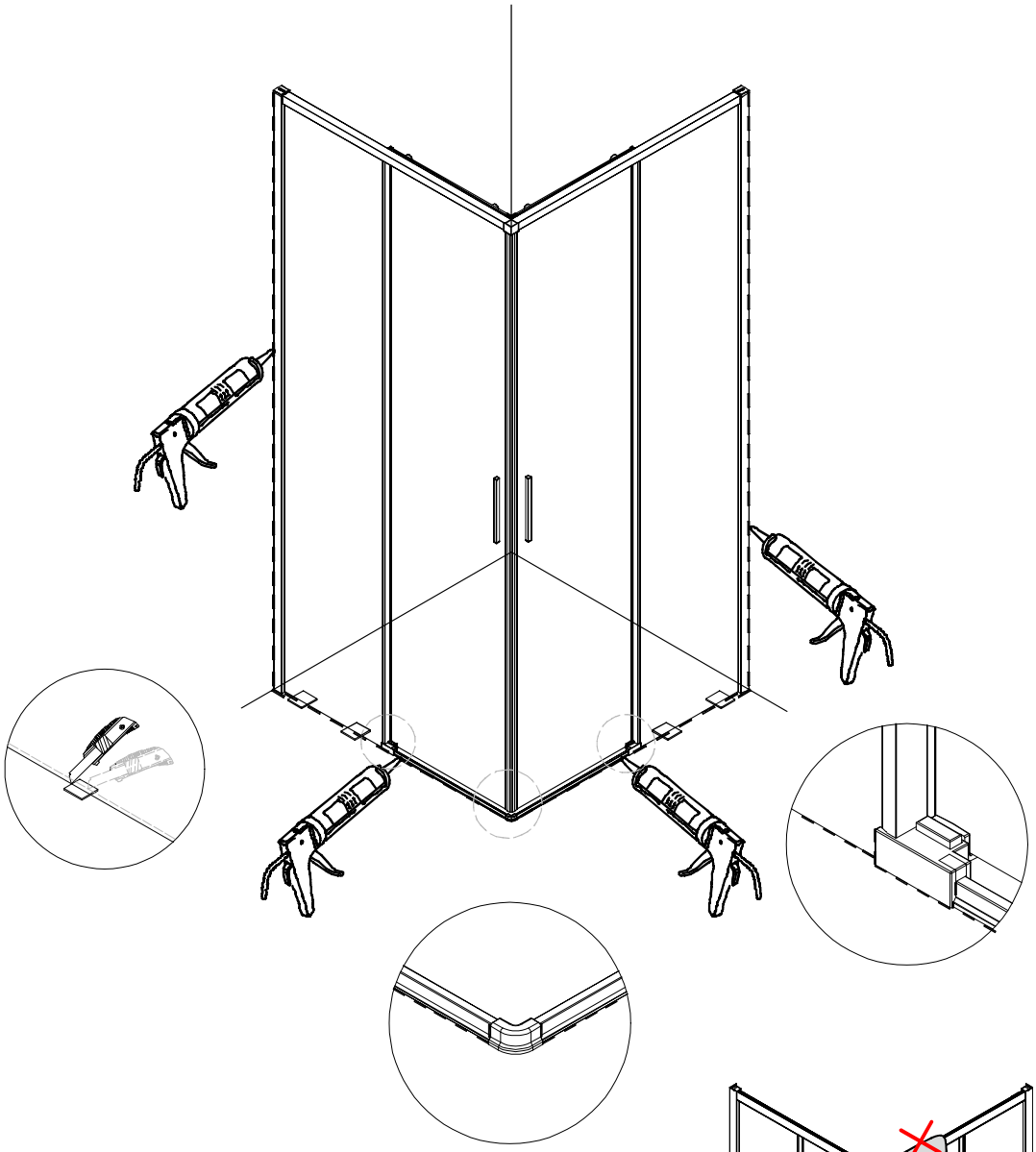

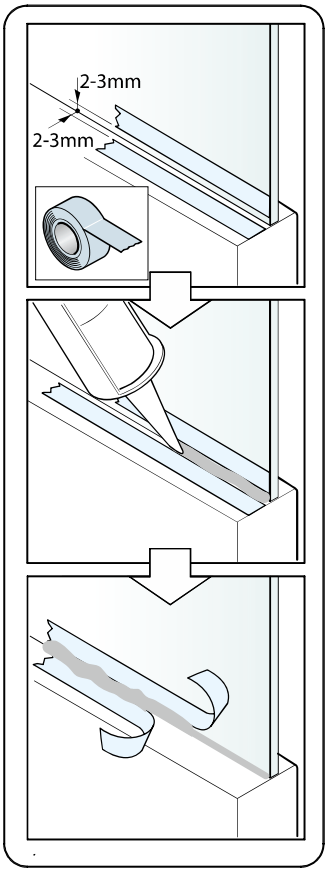

NOTA BENE

NON APPOGGIARE NESSUN ELEMENTO (O ESERCITARE PRESSIONI) SUL TRAVERSO IN PROSSIMITA' DELLA **LASTRA MOBILE**

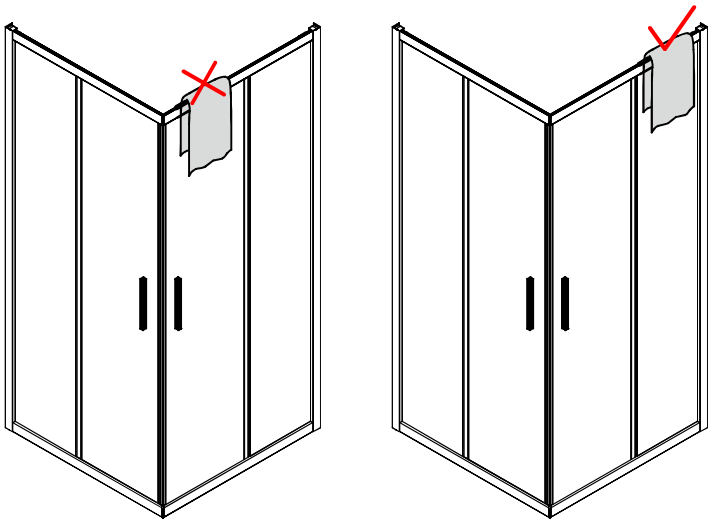

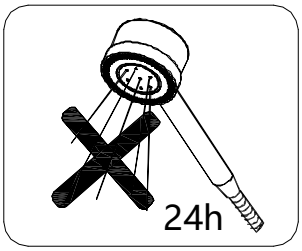

Conclusione

Al termine del montaggio, verificare la corretta installazione e attendere almeno 24 ore prima di utilizzare la cabina doccia, così da consentire ai materiali di fissaggio e di sigillatura di completare correttamente il processo di presa. La cabina doccia è ora pronta per essere apprezzata in ogni dettaglio. Per conservarne nel tempo prestazioni, estetica e funzionalità, si raccomanda di seguire attentamente le indicazioni di manutenzione. Grazie per aver scelto un prodotto OSB: una scelta che unisce cura progettuale, qualità dei materiali e attenzione ai dettagli, pensata per offrire un'esperienza di comfort e affidabilità nel tempo.

Nota di aggiornamento

Nell'impegno costante volto a migliorare qualità, funzionalità e design dei propri prodotti, l'Azienda si riserva la facoltà di apportare le modifiche o gli aggiornamenti che ritenga opportuni, senza obbligo di preavviso o di sostituzione.